VARIOGLASS®

301

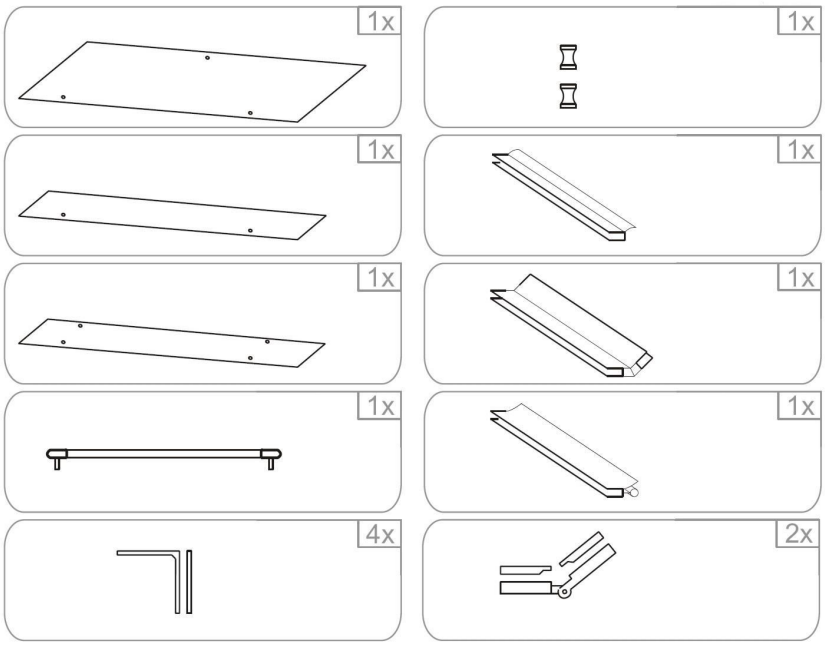

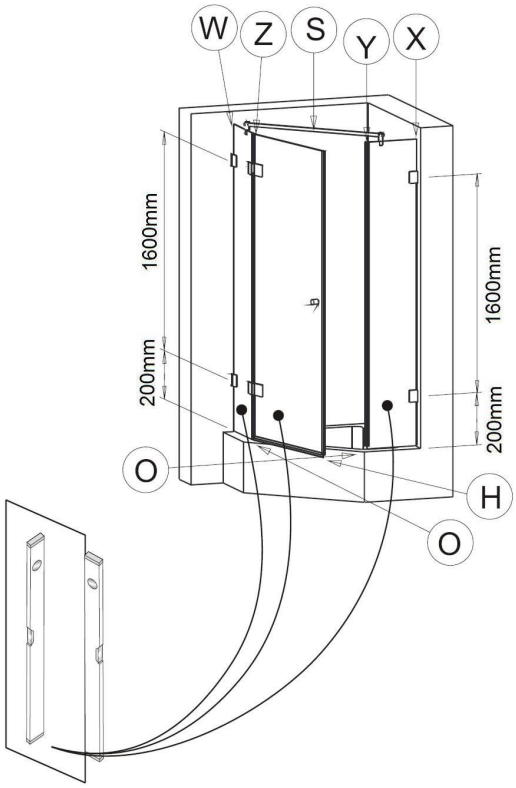

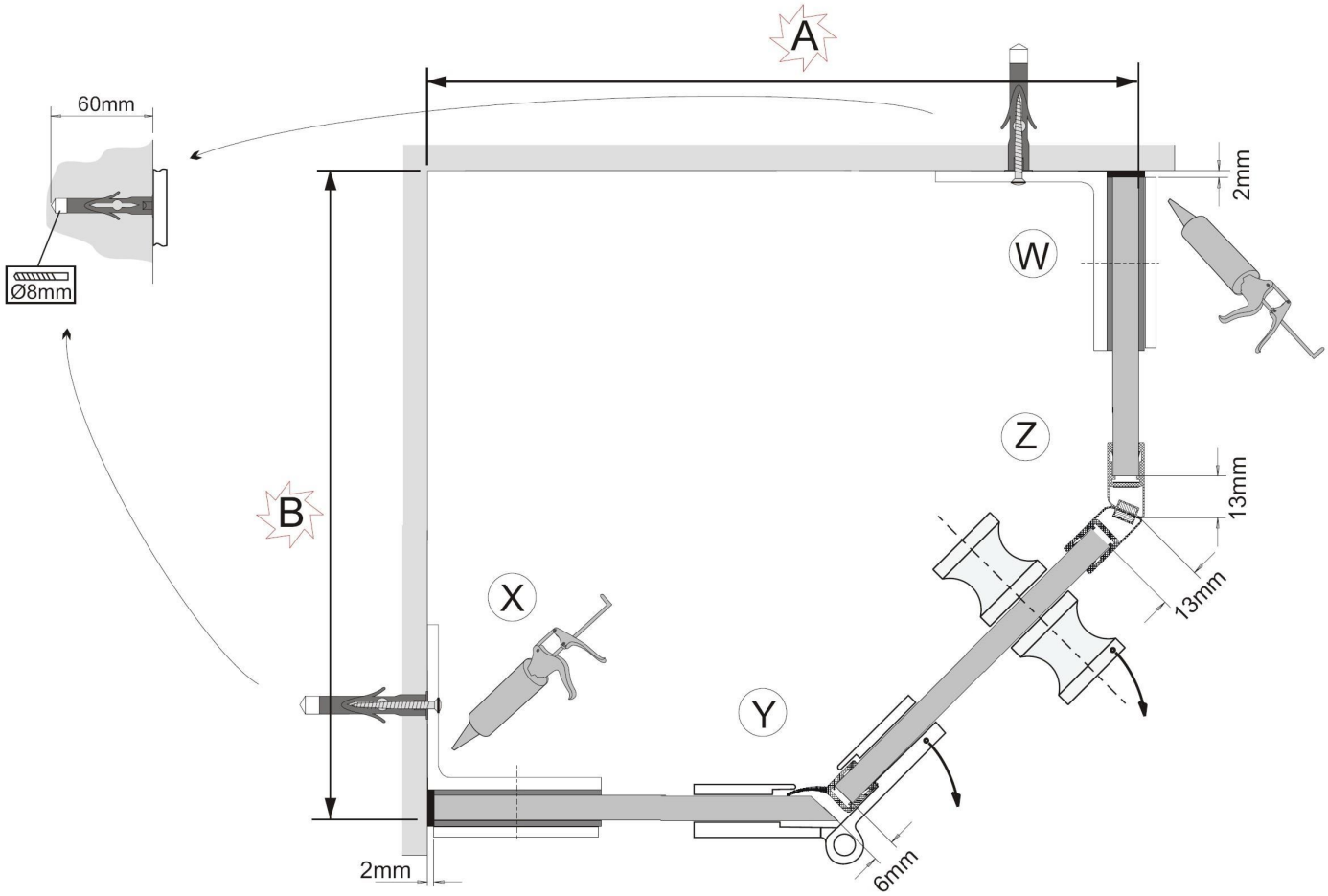

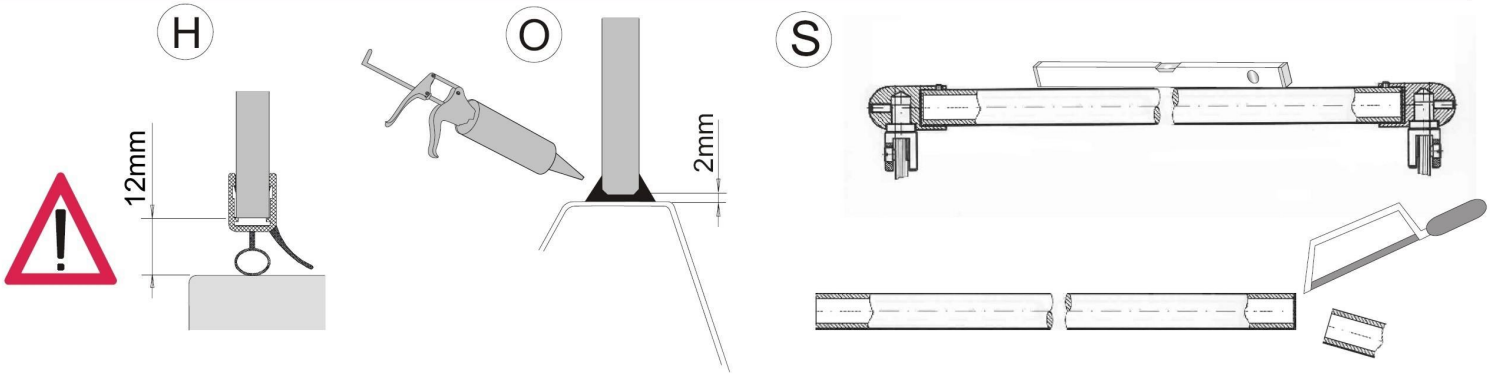

VARIOGLASS®

301

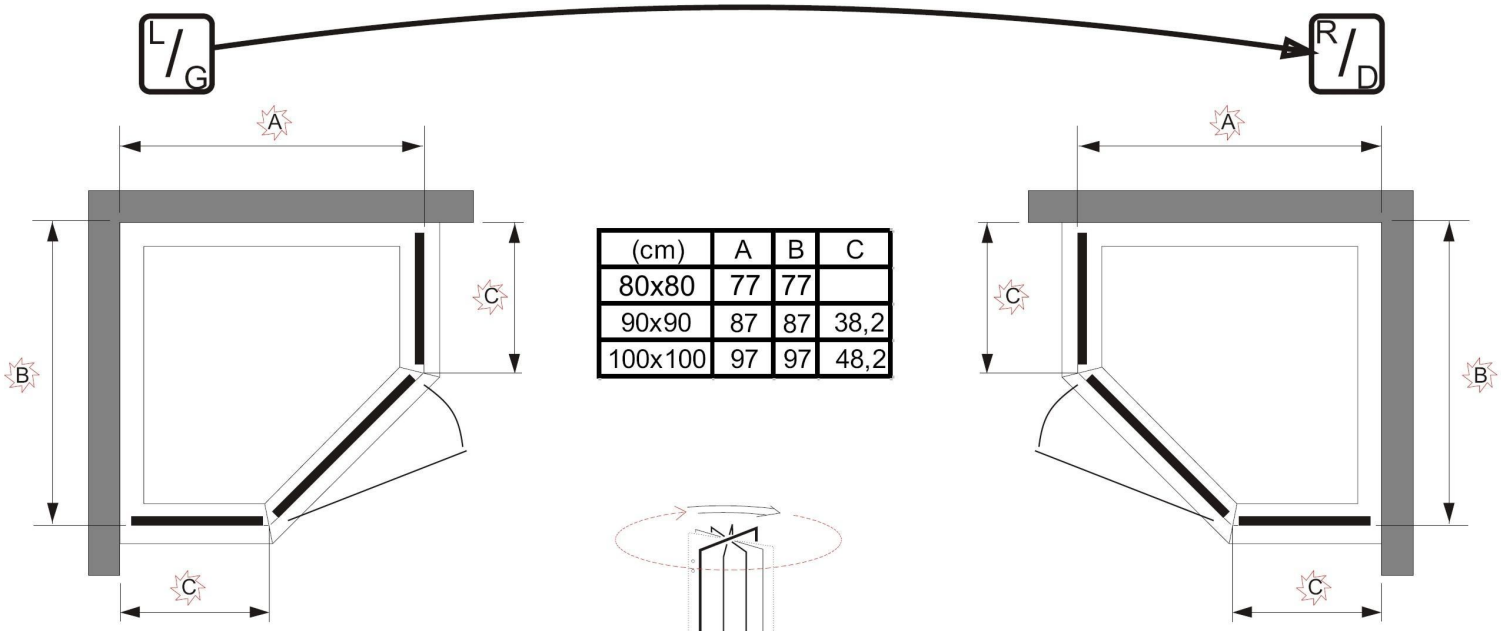
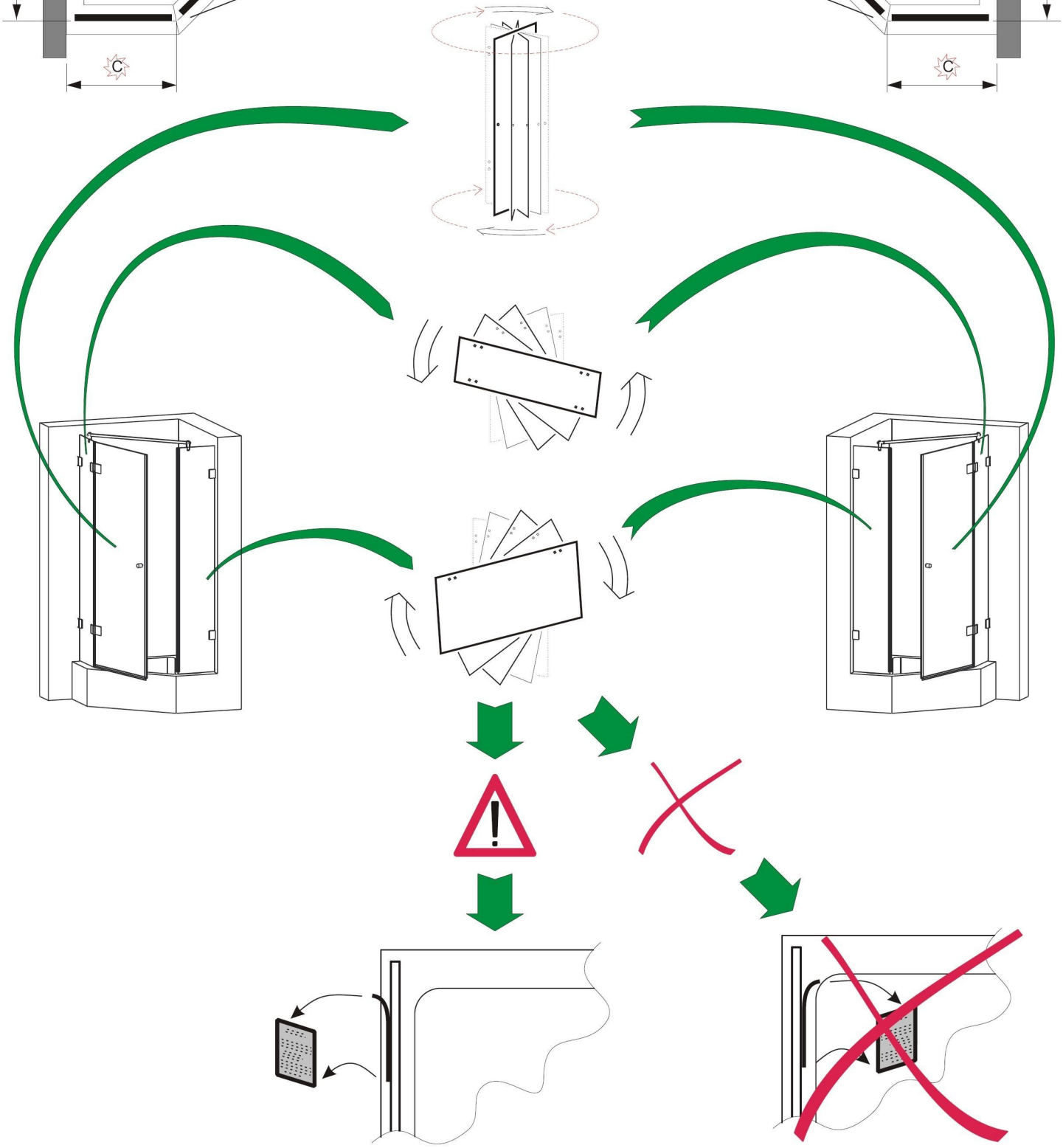
(cm)	A	B	C
80x80	77	77	
90x90	87	87	38,2
100x100	97	97	48,2