VARIOGLASS®

108

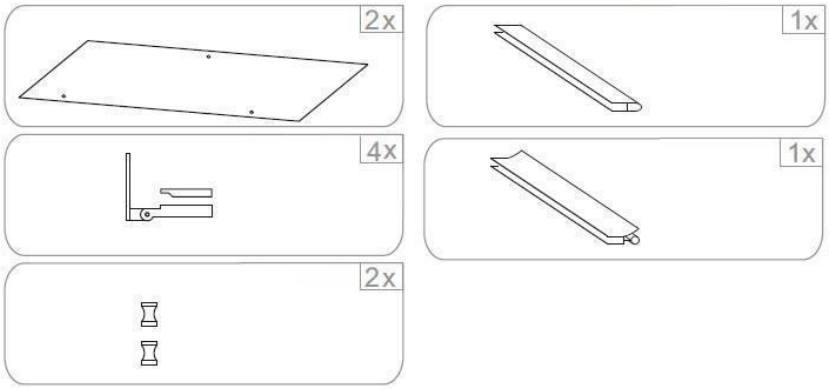

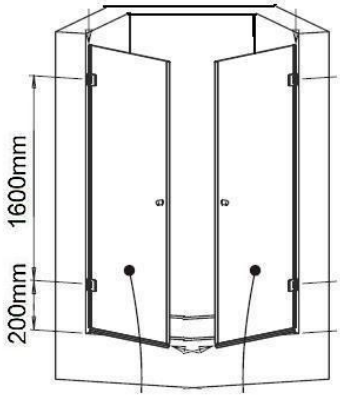

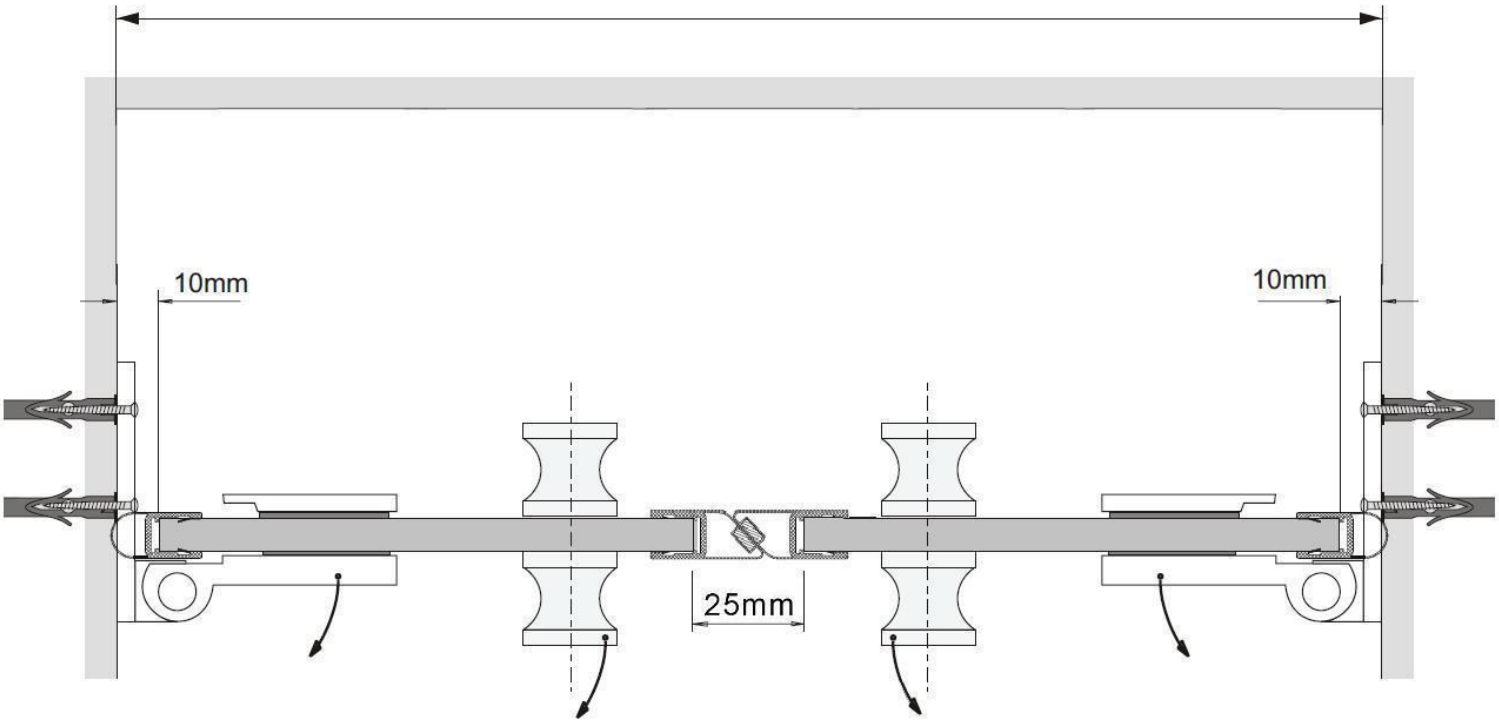

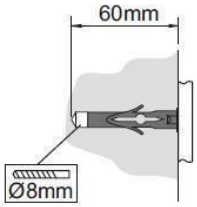

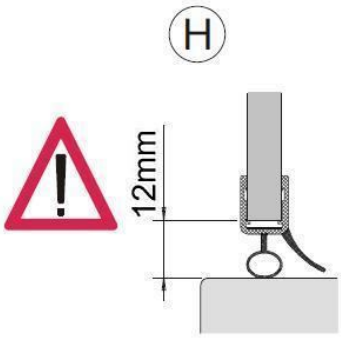

L/G
R/D

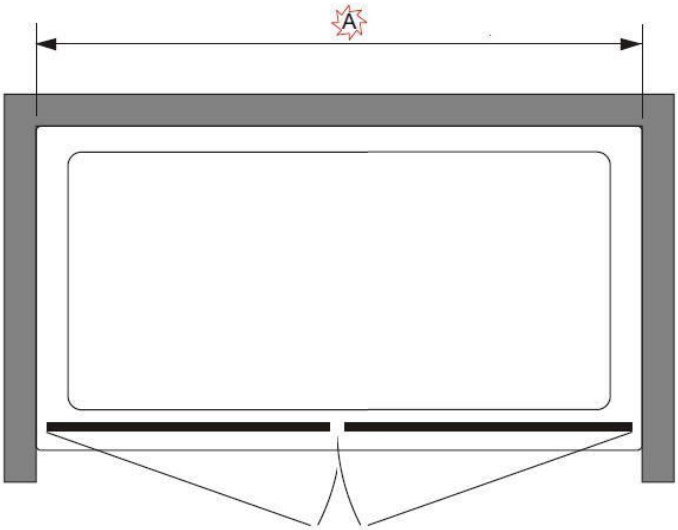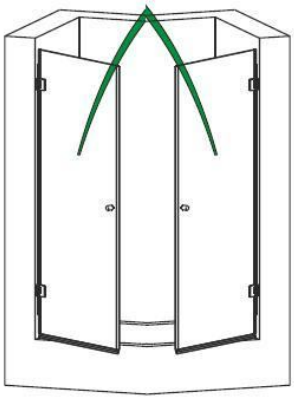
A