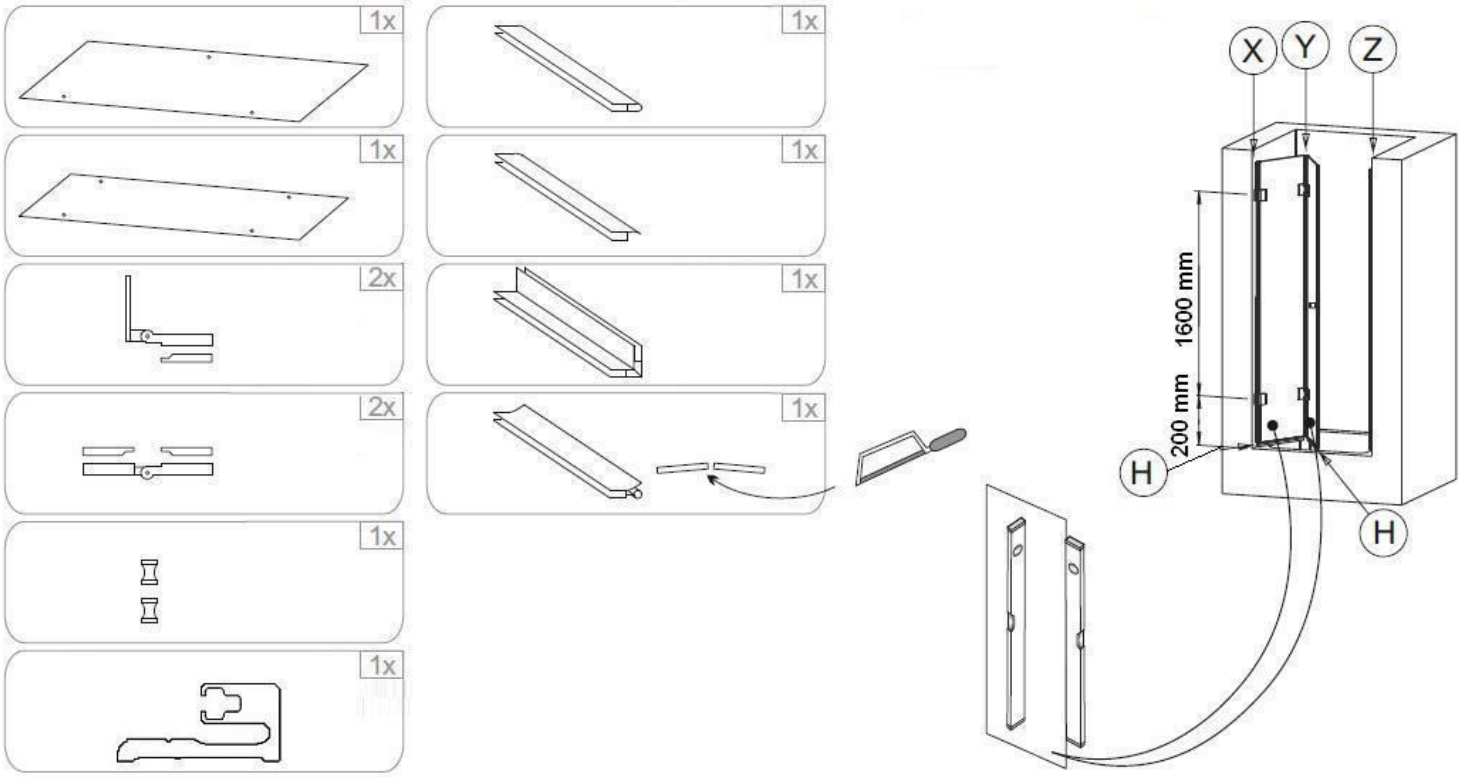
1x
1x
1x
1x
2x
1x
2x
1x
1x
1x
X
Y
Z
1600 mm
200 mm
H
H

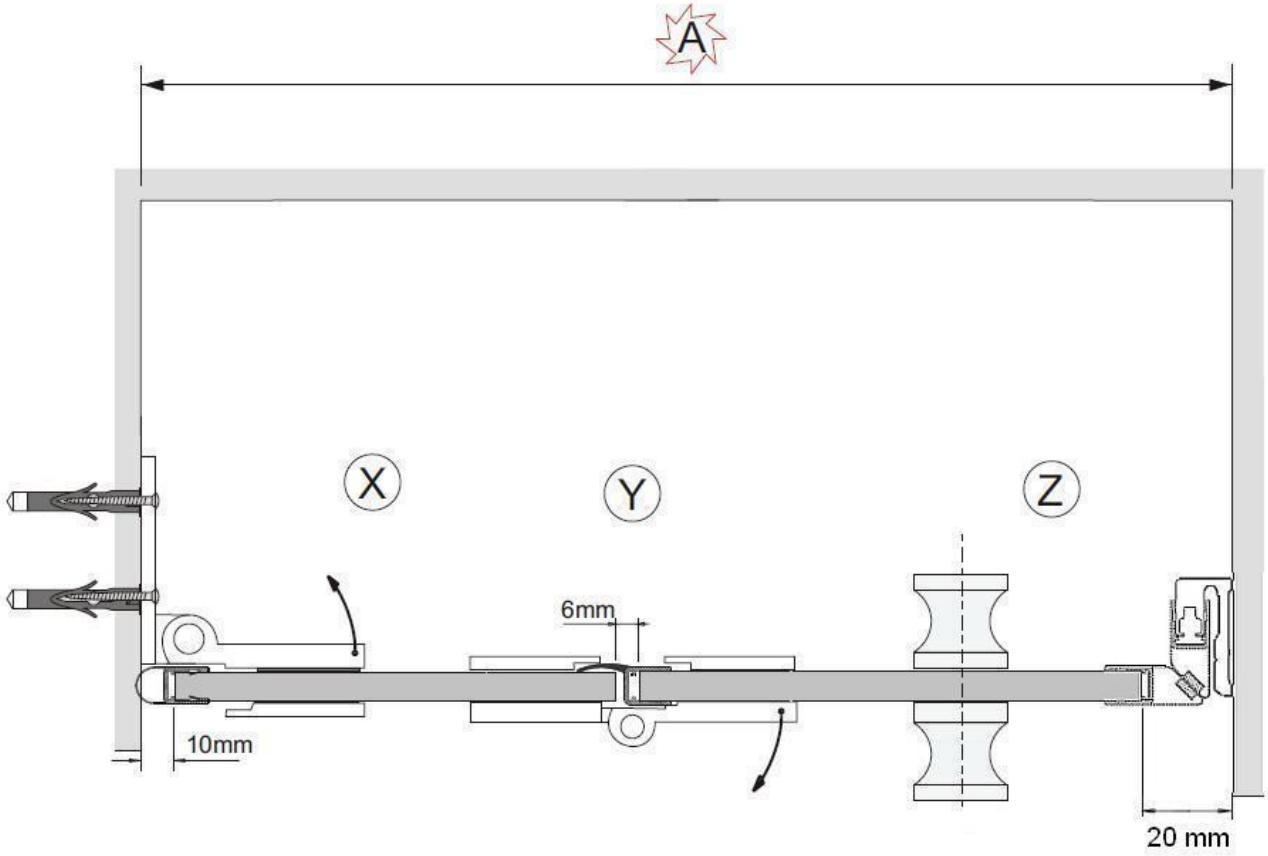
A
X
Y
Z
6mm
10mm
20 mm

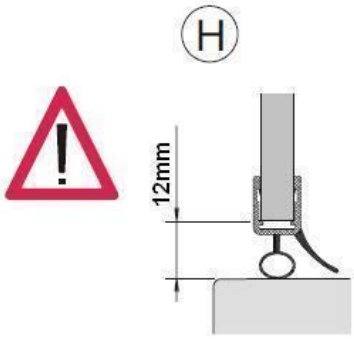
H
12mm

VARIOGLASS®

107

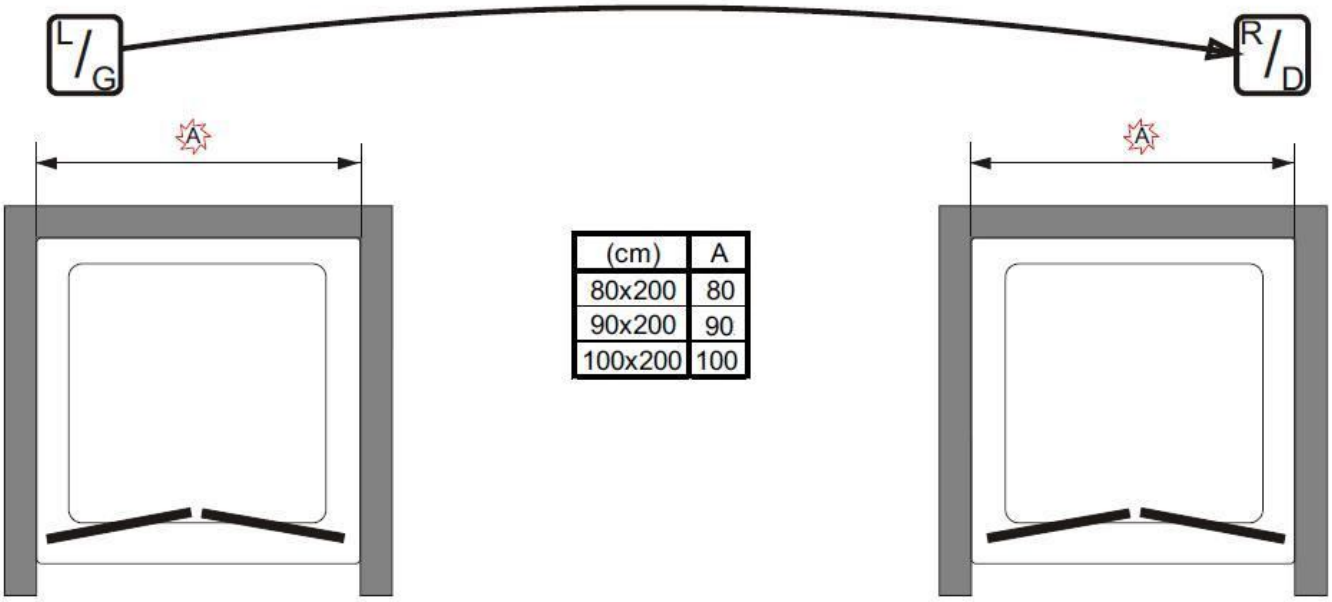
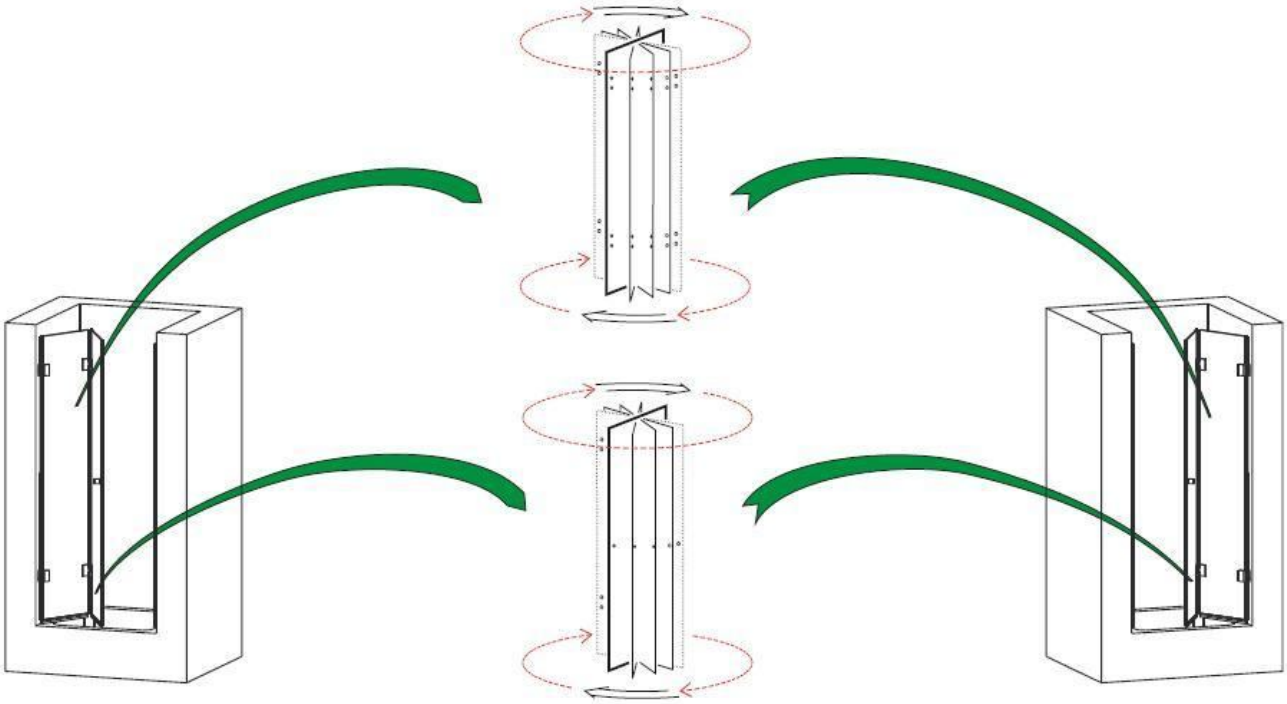
(cm)	A
80x200	80
90x200	90
100x200	100